GINAF

TRUCKS

X6 - Series



WWW.GINAF.COM

Manoeuvrability

Payload

Traction

Safety

GINAF Trucks Nederland B.V. is een vrachtwagenfabrikant met 70 jaar ervaring in ontwikkeling en truckbouw voor de niche markt. Voor het middel– tot ultrazware segment van de bouwsector en voor het container– en tanktransport levert GINAF asconfiguraties van 6x4 tot 10x8. GINAF trucks onderscheiden zich door toepassing van innovatieve technieken zoals het Hydro Pneumatisch Veer Systeem (HPVS) en Elektronisch Voertuig Stuursysteem (EVS). Beide systemen zijn uitgevonden en verder ontwikkeld door GINAF. Elke truck die GINAF fabriceert, beschikt over een hoog laadvermogen.
Dat betekent: *hoog rendement* en *lage kosten*.

De GINAF X6 kenmerkt zich door een ongeëvenaarde prestatie te leveren op de weg en in het terrein met zware lading. De X6 is een conversievoertuig op basis van de DAF CF serie met een EURO 6 motor. Dit is een PACCAR MX-11 of MX-13 motor met vermogens van 367 tot 530 pk. Voor de versnellingsbak kan gekozen worden voor een handgeschakelde bak of een TraXon automatisch schakelende versnellingsbak. Door de juiste configuratie van de assen kan de X6 zware ladingen vervoeren en bereikt daarmee het maximale wettelijk voertuiggewicht. Er zijn vele asconfiguraties mogelijk die variëren van 6x4 tot en met 10x8 en ieder voertuig is voorzien van EVS en HPVS. Door de uitgebreide mogelijkheden die GINAF biedt, kan er aan iedere klantwens worden voldaan.

Specificaties X6 Serie

Assen

Voorassen:

- tot en met 10 ton niet aangedreven, gestuurde as
- max. 9 ton aangedreven, gestuurde HydroAxle+

Achterassen:

- Tandem widespread
- Tridem widespread

De maximale wettelijke aslast is 11,5 ton.
De laatste achteras van ieder X6 model is een aangedreven, gestuurde, starre as.

HydroAxle+

De door een hydraulische pomp aangedreven vooras zorgt er voor dat het voertuig extra tractie heeft bij het wegrijden. Met name in terreinen met losse ondergrond of besneeuwde wegen komt deze toepassing het beste tot zijn recht.



HPVS

Hydro Pneumatisch Veer Systeem zorgt voor evenredig verdeelde aslast van alle HPVS-geveerde assen en stabiliteit.

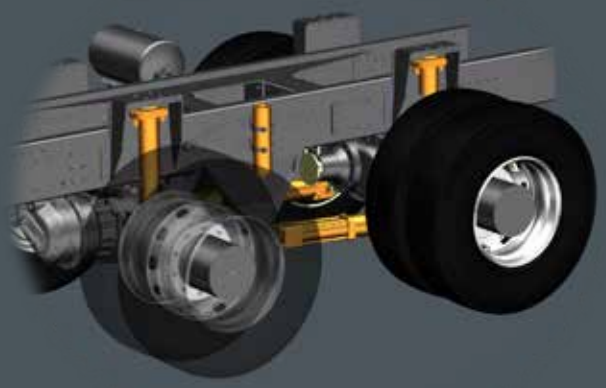

EVS

Elektronisch Voertuig Stuursysteem zorgt in combinatie met het HPVS voor de besturing van de starre achteras.

GINAF Trucks Nederland B.V. www.ginaf.com – info@ginaf.com +31 318 557 444

GINAF TRUCKS

X6-Series

GINAF X6 3 assen

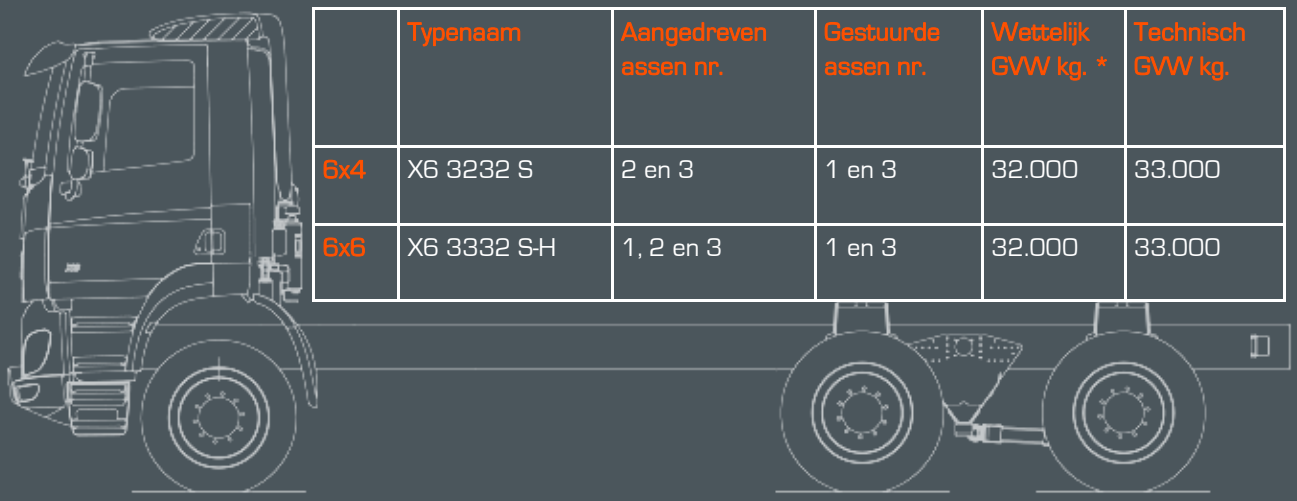

	Typenaam	Aangedreven assen nr.	Gestuurde assen nr.	Wettelijk GVW kg. *	Technisch GVW kg.
6x4	X6 3232 S	2 en 3	1 en 3	32.000	33.000
6x6	X6 3332 S-H	1, 2 en 3	1 en 3	32.000	33.000

-H: voorste as is een aangedreven HydroAxle+

*Wettelijk toegestane GVW in Nederland

GINAF X6 4 assen tandem opstelling

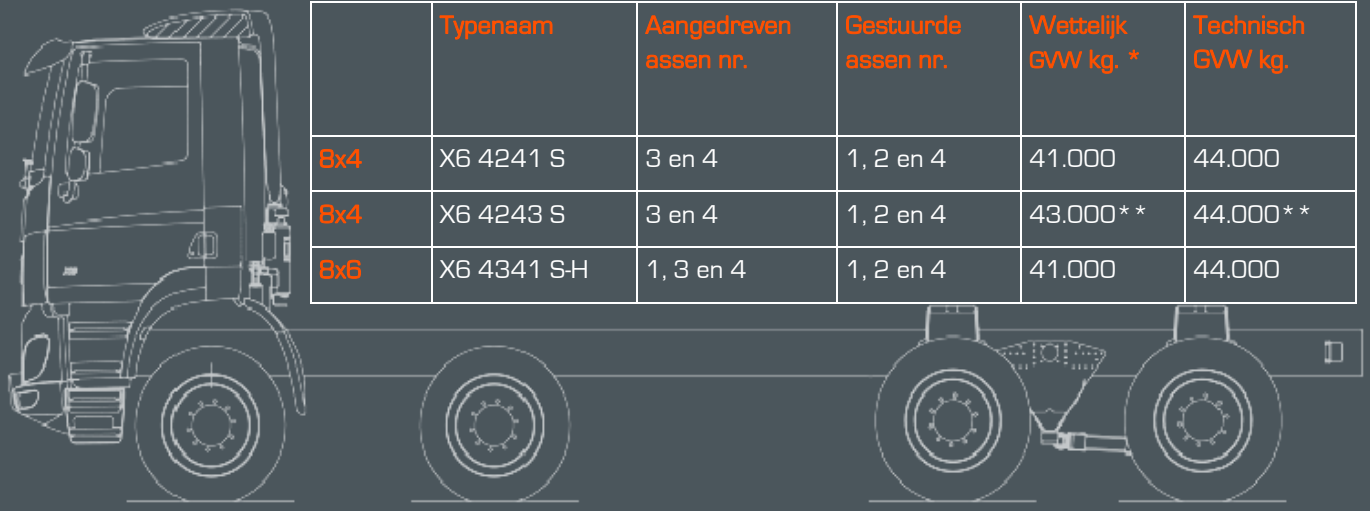

	Typenaam	Aangedreven assen nr.	Gestuurde assen nr.	Wettelijk GVW kg. *	Technisch GVW kg.
8x4	X6 4241 S	3 en 4	1, 2 en 4	41.000	44.000
8x4	X6 4243 S	3 en 4	1, 2 en 4	43.000**	44.000**
8x6	X6 4341 S-H	1, 3 en 4	1, 2 en 4	41.000	44.000

-H: voorste as is een aangedreven HydroAxle+

*Wettelijk toegestane GVW in Nederland

**Voorste assen max. 10 ton

GINAF TRUCKS

GINAF X6 4 assen Tridem opstelling

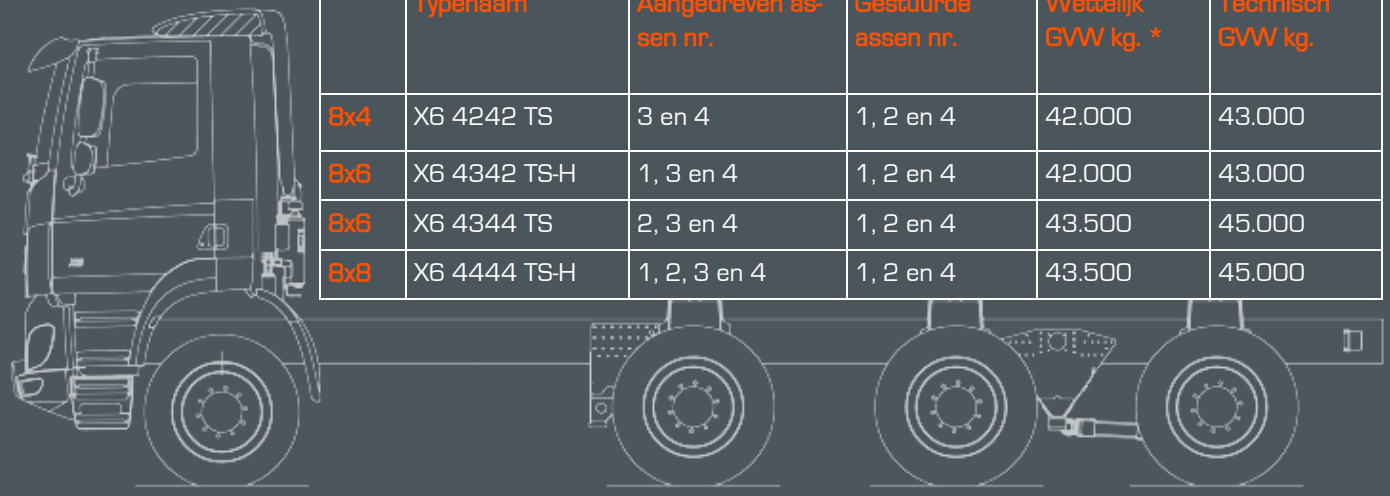

	Typenaam	Aangedreven assen nr.	Gestuurde assen nr.	Wettelijk GVW kg. *	Technisch GVW kg.
8x4	X6 4242 TS	3 en 4	1, 2 en 4	42.000	43.000
8x6	X6 4342 TS-H	1, 3 en 4	1, 2 en 4	42.000	43.000
8x6	X6 4344 TS	2, 3 en 4	1, 2 en 4	43.500	45.000
8x8	X6 4444 TS-H	1, 2, 3 en 4	1, 2 en 4	43.500	45.000

-H: voorste as is een aangedreven HydroAxle+

*Wettelijk toegestane GVW in Nederland

GINAF X6 5 assen

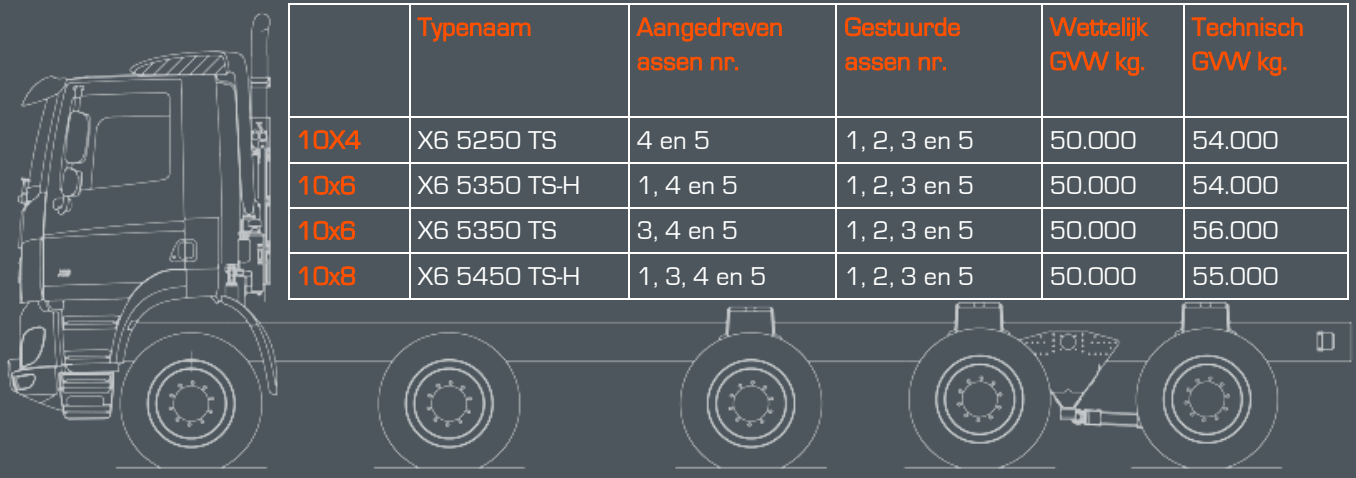

	Typenaam	Aangedreven assen nr.	Gestuurde assen nr.	Wettelijk GVW kg.	Technisch GVW kg.
10X4	X6 5250 TS	4 en 5	1, 2, 3 en 5	50.000	54.000
10x6	X6 5350 TS-H	1, 4 en 5	1, 2, 3 en 5	50.000	54.000
10x6	X6 5350 TS	3, 4 en 5	1, 2, 3 en 5	50.000	56.000
10x8	X6 5450 TS-H	1, 3, 4 en 5	1, 2, 3 en 5	50.000	55.000

-H: voorste as is een aangedreven HydroAxle+

*Wettelijk toegestane GVW in Nederland

GINAF TRUCKS

Type aanduiding GINAF trucks

De betekenis van de vier cijfers wordt toegelicht met het volgende voorbeeld: GINAF X6 4444 TS-H

X6 4444 TS-H
X6 staat voor DAF CF cabine van het EURO 6 type.
Het eerste cijfer duidt op het totaal aantal assen: 4
De tweede 4 duidt op het aantal aangedreven assen: 4. (Een HydroAxle+ geldt hier ook als max. 9 ton aangedreven as.)
Het getal 44 staat voor het maximaal wettelijk voertuiggewicht: 44 ton (naar boven afgerond van 43,5 ton)
TS-H duidt aan dat het voertuig voorzien is van een TRIDEM® opstelling, een EVS gestuurde starre achteras en een HydroAxle+



Manoeuvrability

- EVS: Starre as besturing (i.c.m. HPVS)
- 5 assers: 4 assen gestuurd
- 4 assers: 3 assen gestuurd
- 3 assers: 2 assen gestuurd



Payload

- Hoge wettelijke aslasten
- HPVS: gelijkmatige aslast verdeling
- TRIDEM® as opstelling (mogelijk bij 4-assen en 5 assen)
- Laag eigen gewicht



Traction

- Asconfiguraties van 6x4 tot 10x8
- Grote terreinvaardigheid
- Off road toepassingen
- HydroAxle+ wegrijondersteuning



Safety

- Euro 6 motoren
- HPVS: waterpas dwarsregeling
- HPVS: geïntegreerde rolstabilisatie
- HPVS: Container optreksysteem
- HPVS: Silosysteem
- Remmen (tot aan 3-voudig/gescheiden remsysteem)

GINAF Trucks Nederland B.V. www.ginaf.com – info@ginaf.com +31 318 557 444

GINAF
TRUCKS

Part of the CHTC holding

De Smalle Zijde 6 - 3903 LN Veenendaal - www.ginaf.com – info@ginaf.com +31 318 557 444

WIJZIGINGEN VOORBEHOUDEN, aan deze specificatie kunnen geen rechten worden ontleend.

Uitgave: December 2017